Quick Start Guide

⚠WARNING This Quick Start Guide is not a substitute for reading the user manual. To reduce the risk of injury or death, the user must read and understand the user manual before using this product.

TOOLS NEEDED


Fresh clean unleaded gasoline (not included)


Funnel (included)


4-stroke engine oil (included)

BEFORE STARTING

1. **Install the stabilizers and wheels.**
   a. See Figure 1. Secure the stabilizers to the frame with the screws.
   b. See Figure 2. Insert the axles through the wheels, washers, and frame. Secure the wheels to the frame with the hitchpins.

FIG. 1

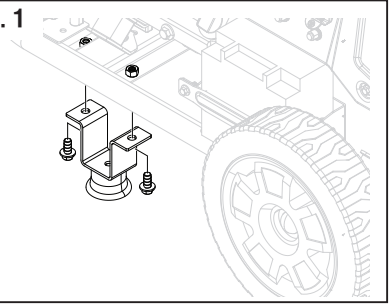

FIG. 2

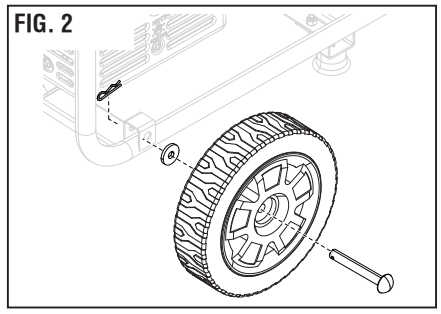

2. **See Figure 3. Connect the battery cables.**
3. **See Figure 4. Add engine oil.**
   a. Slowly add 4-cycle engine oil until full. Do not overfill.

FIG. 3

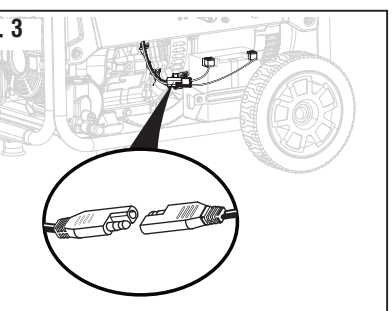

FIG. 4

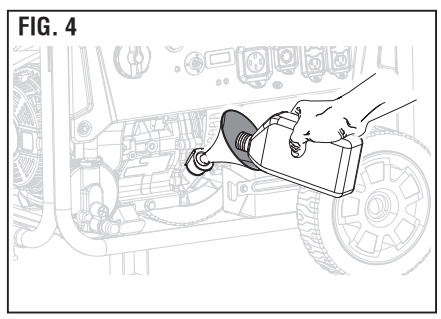

4. **Add gasoline or connect a fuel source**
   a. **Gasoline** - See Figure 5. Unscrew the gas cap and slowly add gasoline. Do not overfill.
   b. **Propane** - See Figure 6. Connect the LPG/propane hose to a propane cylinder and the generator.
   c. **Natural Gas** - See Figure 7. Connect the natural gas hose (not included) to a natural gas supply line and the generator.

FIG. 5

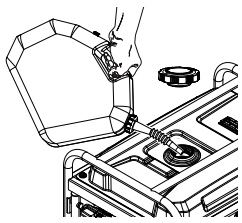

FIG. 6

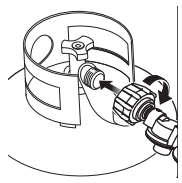

FIG. 7

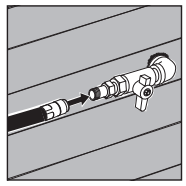

SELECTING THE FUEL SOURCE

1. See Figure 8. For gasoline, rotate the fuel selector switch (1) to **GASOLINE** and open the fuel valve (2).
2. See Figure 8. For propane, rotate the fuel selector switch (1) to **PROPANE** and open the propane cylinder valve.
3. See Figure 8. For natural gas, rotate the fuel selector switch (1) to **NATURAL GAS** and open the valve on the natural gas line.

FIG. 8

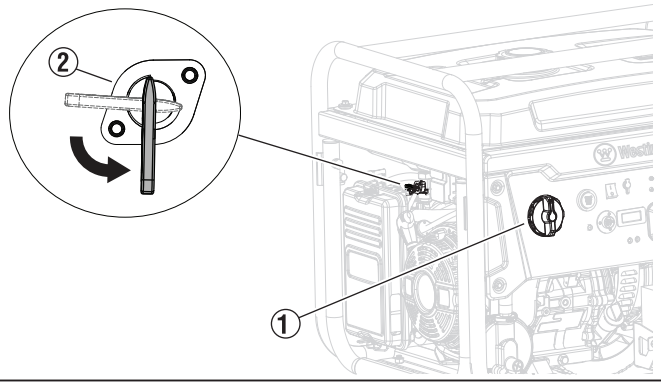

STARTING PROCEDURE

1. Be sure all loads are disconnected from the generator and select a fuel source.
2. See Figure 9. Press the battery switch to the ON position.
3. See Figure 10. For manual start, move the choke to the off/cold start position. If the engine is warm, move the choke towards the on/warm start position (about 2/3 of the way).

FIG. 9

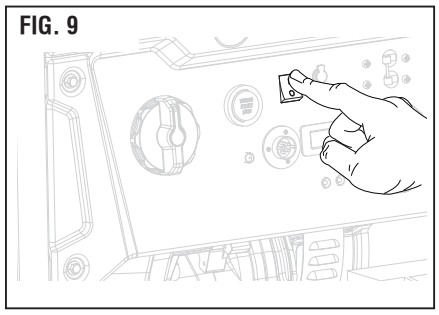

FIG. 10



4. See Figure 11. Pull the recoil handle until the generator starts.
5. See Figure 12. For remote start, press and hold the start button on the key fob for two seconds.
6. See Figure 13.For push button start, push and hold the engine START/STOP button for two seconds.

FIG. 11

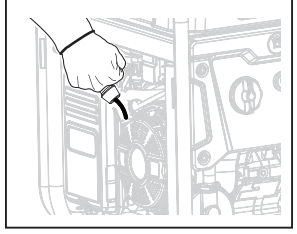

FIG. 12

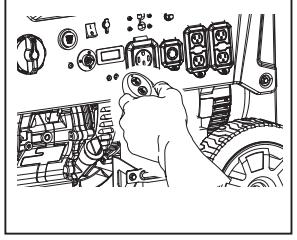

FIG. 13

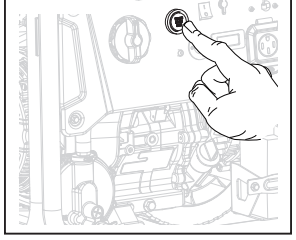

7. Be sure the circuit breakers are ON and connect loads to the control panel receptacles.

SHUTDOWN PROCEDURE

1. Be sure all loads are disconnected from the generator.
2. See Figure 14. Turn the fuel selector switch (1) to **FUEL OFF** and stop the flow of fuel by closing the fuel valve (2), cylinder valve, or the valve on the natural gas hose.

FIG. 14

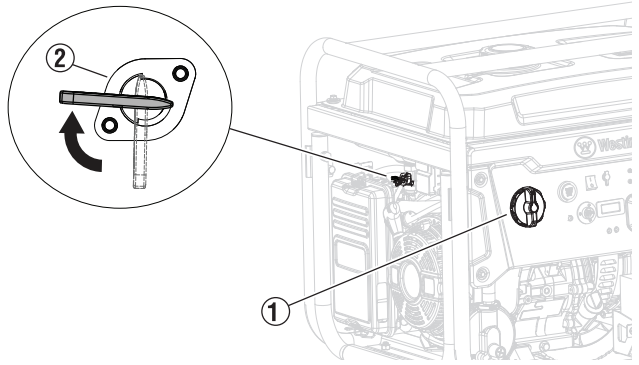

3. Press and hold the engine START/STOP button or the stop button on the key fob for one second to stop the generator.
4. Press the battery switch to the OFF position.

Maintenance Guide

SPECIFICATIONS

Model Number	Running Watts	Peak Watts	Fuel Tank Size (L/G)	Rated Speed (RPM)	Ignition Type	Engine Disp (cc)	Oil Capacity (L)	Oil Type	THD
WGen9500TFc	9500 Gas 8500 LPG 7500 NG	12500 Gas 11200 LPG 9500 NG	25/6.6	3600	TCI	457	1.1	10W30	≤ 23%

MAINTENANCE SCHEDULE

Following the maintenance schedule is important to keep the generator in good operating condition. The following is a summary of maintenance items by periodic maintenance intervals. See the *Maintenance* section in the *user manual* to find out how to properly perform maintenance.

TABLE 1: MAINTENANCE SCHEDULE

Maintenance Item	Before Every Use	After First 25 Hours or First Month of Use	Every 50 Hours of Use or Every 6 Months	Every 100 Hour of Use or Every 6 Months	Every 300 Hours of Use or Every Year
Engine Oil	Check Level	Change[1]	Change	–	–
Air Filter	–	–	Clean[2]	–	Replace
Spark Plug	–	–	–	Check/Clean	Replace
Spark Arrestor	–	–	–	Check/Clean	–
Fuel Filter	-	-	-	Replace[3]	-
Valve Clearance	-	-	-	Inspect/Adjust[3]	-

[1] Change oil every month when operating under heavy load or in high temperatures.
[2] Clean more often under dirty or dusty conditions.
[3] To avoid potential personal injury or damage to the unit, it is recommended that the maintenance task be performed at a Westinghouse approved service center (not covered by warranty).

ENGINE OIL

Only use 4-stroke/cycle engine oil. **NEVER USE 2-STROKE/CYCLE OIL**. Synthetic oil is an acceptable substitute for conventional oil.

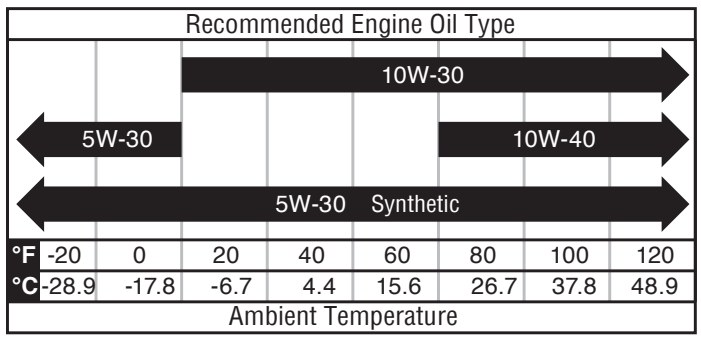

SPARK PLUG REPLACEMENT

Westinghouse Model Number	Torch	Bosch	NGK
WGen9500TFc	F7TC	W5DC	BP7ES

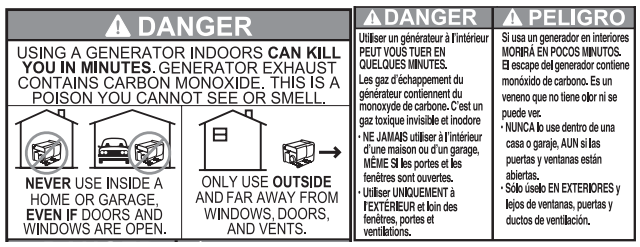

For customer support, scan the QR code.

Guía de inicio rápido

⚠ADVERTENCIA **Esta guía de inicio rápido no sustituye la lectura del manual de usuario. Para reducir el riesgo de lesiones o muerte, el usuario debe leer y comprender el manual de usuario antes de utilizar este producto.**

HERRAMIENTAS NECESARIAS


Gasolina sin plomo limpia y fresca (no incluida)


Embudo (incluido)


Aceite para motores de 4 tiempos (incluido)

ANTES DE EMPEZAR

1. **Instala los estabilizadores y las ruedas.**
   a. Ver Figura 1. Fije los estabilizadores al marco con los tornillos.
   b. Consulte la figura 2. Inserte los ejes a través de las ruedas, las arandelas y el bastidor. Fije las ruedas al bastidor con los pasadores de enganche.

FIG. 1

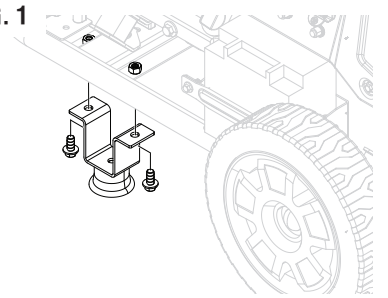

FIG. 2

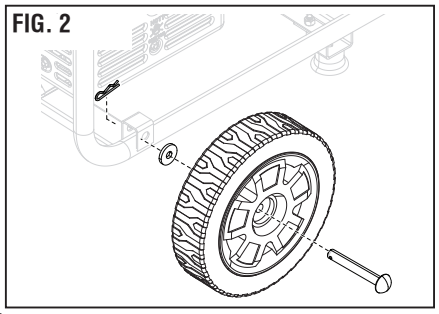

2. **Ver figura 3. Conecte los cables de la batería.**
3. **Ver figura 4. Añadir aceite de motor.**
   a. Añada lentamente aceite para motores de 4 tiempos hasta llenar el depósito. No lo llene en exceso.

FIG. 3

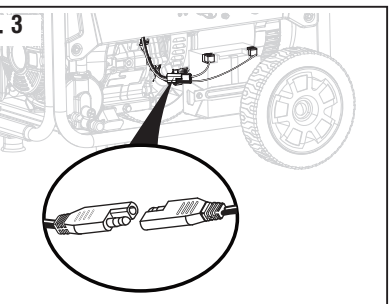

FIG. 4

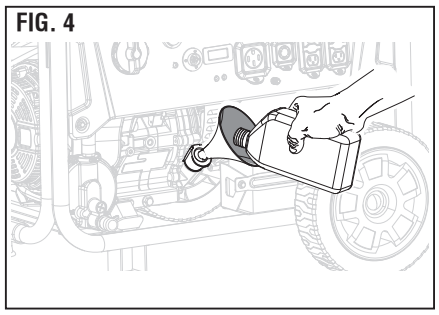

4. **Agregue gasolina o conecte una fuente de combustible.**
   a. **Gasolina** - Ver figura 5. Desenrosque el tapón del depósito de gasolina y añada gasolina lentamente. No lo llene en exceso.
   b. **Propano** - Véase la figura 6. Conecte la manguera de GLP/propano a un cilindro de propano y al generador.
   c. **Gas natural** - Véase la figura 7. Conecte la manguera de gas natural (no incluida) a una línea de suministro de gas natural y al generador.

FIG. 5

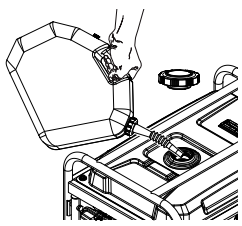

FIG. 6

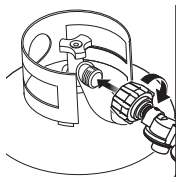

FIG. 7

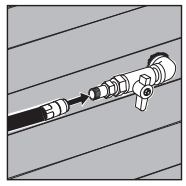

SELECCIÓN DE LA FUENTE DE COMBUSTIBLE

1. Consulte la Figura 8. Para gasolina, gire el interruptor selector de combustible (1) a **GASOLINA** y abra la válvula de combustible (2).
2. Consulte la Figura 8. Para propano, gire el interruptor selector de combustible (1) a **PROPANO** y abra la válvula del cilindro de propano.
3. Consulte la Figura 8. Para gas natural, gire el interruptor selector de combustible (1) a **GAS NATURAL** y abra la válvula de la tubería de gas natural.

FIG. 8

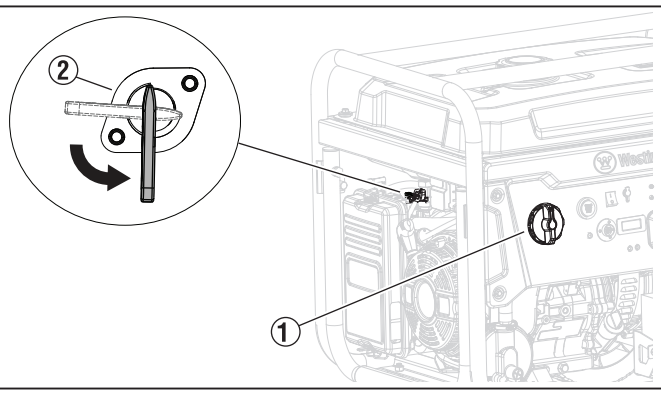

PROCEDIMIENTO DE INICIO

1. Asegúrese de que todas las cargas estén desconectadas del generador y seleccione una fuente de combustible.
2. Consulte la figura 9. Presione el interruptor de la batería a la posición de encendido.
3. Véase la figura 10. Para el arranque manual, mueva el estrangulador a la posición de apagado/arranque en frío. Si el motor está caliente, mueva el estrangulador hacia la posición de encendido/arranque en caliente (aproximadamente a 2/3 de su recorrido).
4. Consulte la figura 11. Tire de la manivela de arranque hasta que el generador se ponga en marcha.
5. Consulte la figura 12. Para el arranque remoto, mantenga pulsado el botón de arranque del mando a distancia durante dos segundos.
6. Consulte la figura 13. Para arrancar con el botón pulsador, mantenga pulsado el botón de ARRANQUE/PARADA del motor durante dos segundos.

FIG. 9

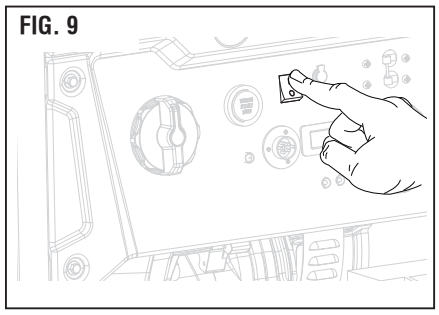

FIG. 10

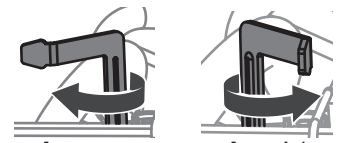

FIG. 11

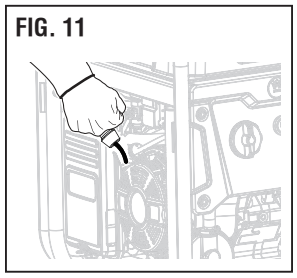

FIG. 12

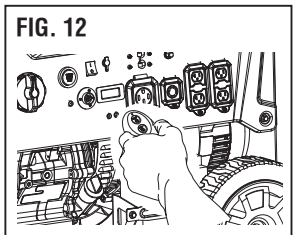

FIG. 13

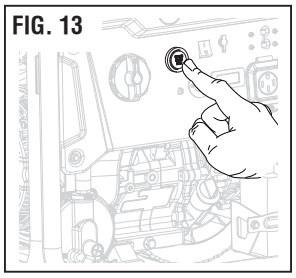

7. Asegúrese de que los interruptores automáticos estén encendidos y conecte las cargas a los receptáculos del panel de control.

PROCEDIMIENTO DE PARADA

1. Asegúrese de que todas las cargas estén desconectadas del generador.
2. Véase la figura 14. Gire el selector de combustible (1) a **COMBUSTIBLE APAGADO** y detenga el flujo de combustible cerrando la válvula de combustible (2), la válvula del cilindro o la válvula de la manguera de gas natural.

FIG. 14

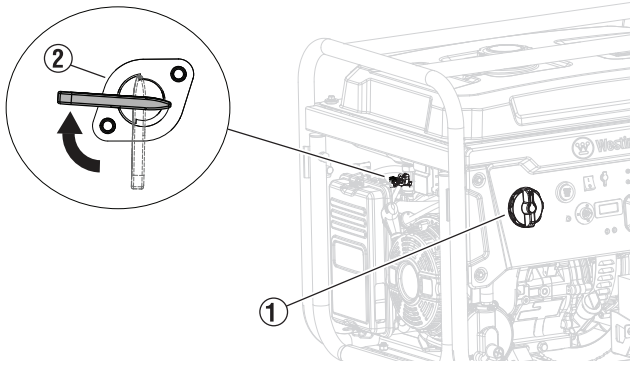

3. Mantenga pulsado el botón de ARRANQUE/PARADA del motor o el botón de parada del mando a distancia durante un segundo para detener el generador.
4. Presione el interruptor de la batería a la posición de APAGADO.

Guía de mantenimiento

PRESUPUESTO

Número de modelo	Watts de carrera	Potencia máxima	Tamaño del tanque de combustible (L/G)	Velocidad nominal (RPM)	Tipo de ignición	Cilindrada del motor (cc)	Capacidad de aceite (L)	Tipo de aceite	THD
WGen9500TFc	9500 Gas 8500 GLP 7500 NG	12500 Gas 11200 GLP 9500 NG	25/6.6	3600	TCI	457	1.1	10W30	≤ 23%

PROGRAMA DE MANTENIMIENTO

Es importante seguir el programa de mantenimiento para mantener el generador en buenas condiciones de funcionamiento. A continuación se presenta un resumen de los elementos de mantenimiento según los intervalos de mantenimiento periódico. Consulte el *Mantenimiento* sección en el *manual de usuario* para averiguar cómo realizar el mantenimiento correctamente.

TABLA 1: PROGRAMA DE MANTENIMIENTO

Elemento de mantenimiento	Antes de cada uso	Después de las primeras 25 horas o el primer mes de uso	Cada 50 horas de uso o cada 6 meses	Cada 100 horas de uso o cada 6 meses	Cada 300 horas de uso o cada año
Aceite de motor	Nivel de comprobación	Cambiar [1]	Cambiar	–	–
Filtro de aire	–	–	Limpio [2]	–	Reemplazar
Bujía	–	–	–	Revisar/Limpiar	Reemplazar
Supresor de chispas	–	–	–	Revisar/Limpiar	–
Filtro de combustible	-	-	-	Reemplazar [3]	-
Holgura de válvulas	-	-	-	Inspeccionar/Ajustar [3]	-

[1] Cambie el aceite cada mes cuando opere bajo carga pesada o a altas temperaturas.
[2] Limpie con mayor frecuencia en condiciones de suciedad o polvo.
[3] Para evitar posibles lesiones personales o daños a la unidad, se recomienda que la tarea de mantenimiento se realice en un centro de servicio autorizado por Westinghouse (no está cubierta por la garantía).

ACEITE DE MOTOR

Utilice únicamente aceite para motores de 4 tiempos/ciclos. **NUNCA UTILICE ACEITE PARA MOTORES DE 2 TIEMPOS/CICLETA** El aceite sintético es un sustituto aceptable del aceite convencional.

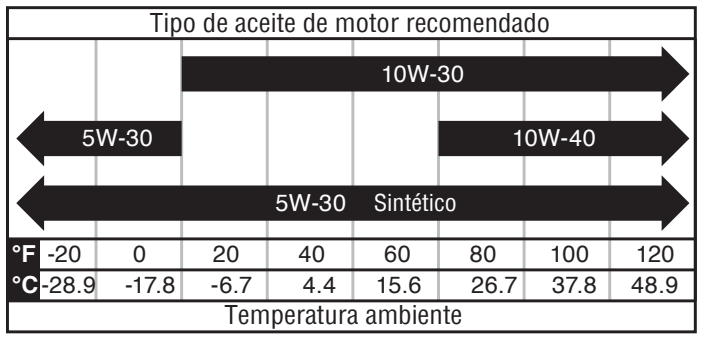

SUSTITUCIÓN DE BUJÍAS

Número de modelo de Westinghouse	Antorcha	Bosch	República Democrática del Congo
WGen9500TFc	F7TC	W5DC	BP7ES

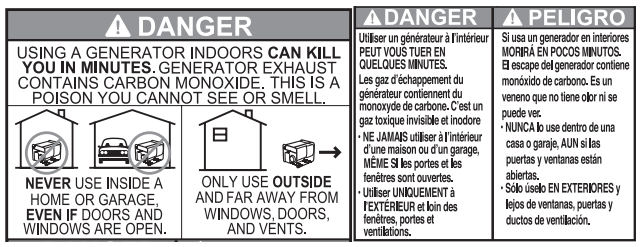

Para obtener asistencia al cliente, escanee el código QR.